規格表（選択項目:3種）							
サイズ（5タイプ）					扉色（3色）	給水金具（2方式）
外形寸法	A	B	C	底板		
W1200 x D400 x H400	400	240	235	無し	ホワイト	ハンドル式
W1200 x D400 x H450	450	290	285			
W1200 x D400 x H500	500	340	335	有り	ピンク	
W1200 x D400 x H550	550	390	385		ブルー	レバー式
W1200 x D400 x H600	600	440	435			

※下図は「外形寸法:W1200 x D400 x H500」

仕様表	
洗面カウンター	人工大理石　標準カラー:ホワイト＊1 給水金具取り付け用開口　1ヶ所　Φ26
シンク	人工大理石　標準カラー:ホワイト＊1 オーバーフローなし
給水金具	TOTO:TL106AQR 幼児用レバー立水栓（自在・泡まつ）1ヶ所 三栄水栓:A56J-13 立形ツル自在ハンドル水栓
排水金具	Φ32　床・壁共通ジャバラホース
裏合板	合板12t 全面貼
特記事項	キャビネット本体・巾木:ポリ合板/ホワイト キャビネット背板/ポリ合板2.5mm 扉:メラミン(　　)/扉下部▲手掛かり キーセット:A614R-CL33-D(ディンプルキー) 別途:セーフティガード・電気温水器を 設置する場合は、キャビネット内の スペースを御確認願います。

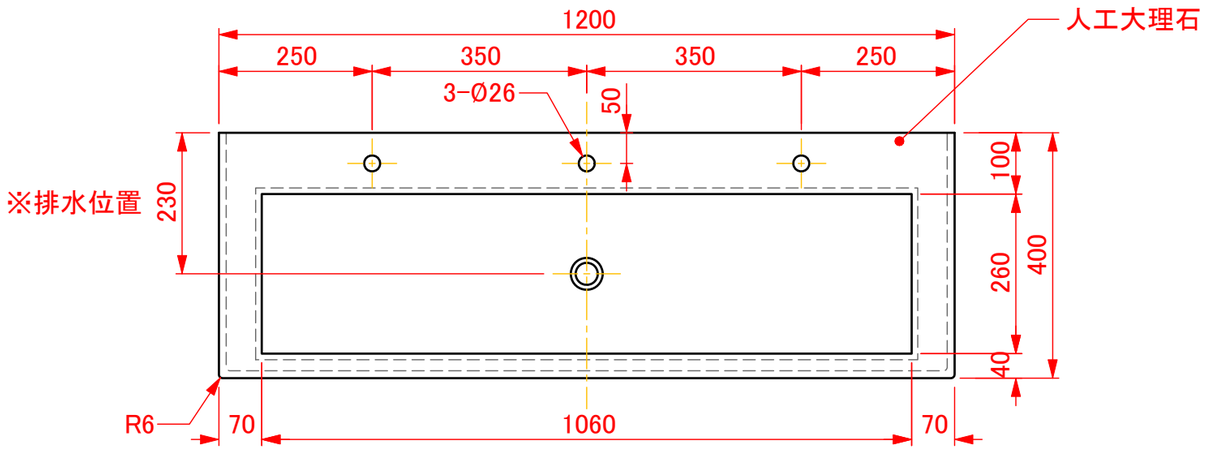

【 内部構造 】
▷ ポリ合板/ホワイト仕上2.5mm

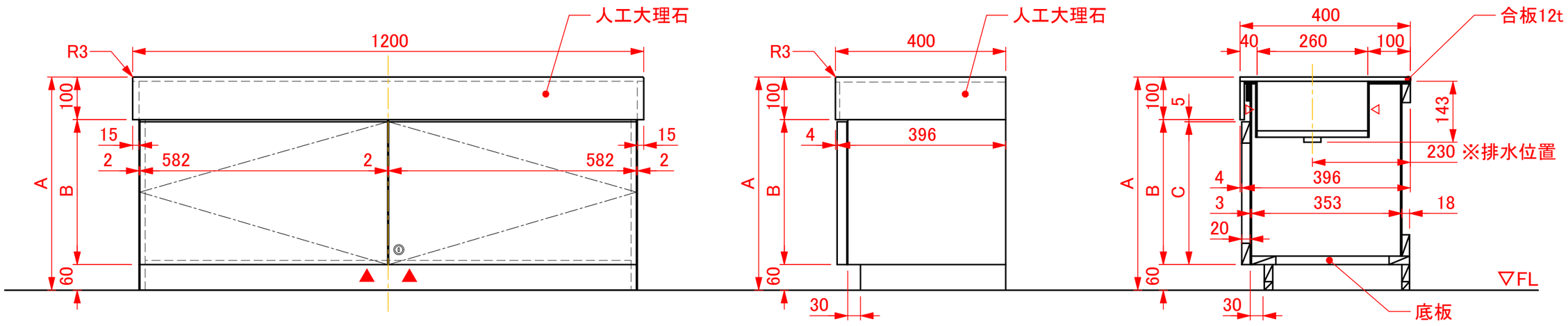

みんなの想いを omoio

改訂	改訂日	担当	改訂内容
1			
2			
3			

番号	数量	名称	材質	表面処理	備考

種別	承認図	図法		作成日	2021.03.01	縮尺	1:10	製図	池上	照査
MIZUKAMI				品名	キッズ洗面台 ベーシックシリーズ 3人用 特注サイズ				

備考	
品番	BR-AIK-1200特寸
図番	0100
株式会社水上　オモイオ事業部	